ID:욱수2교(대구)-교면포장

보수이력
기존균열
신규균열
보수부위재균열
1. 보수(기보수)
2. 보수(11. 상반기)
3. 보수(11. 하반기)
4. 보수(12. 상반기)
5. 보수(12. 하반기)
6. 보수(13. 상반기)
7. 보수(13. 하반기)
8. 보수(14. 상반기)
9. 보수(14. 하반기)
10. 보수(15. 상반기)
11. 보수(15. 하반기)

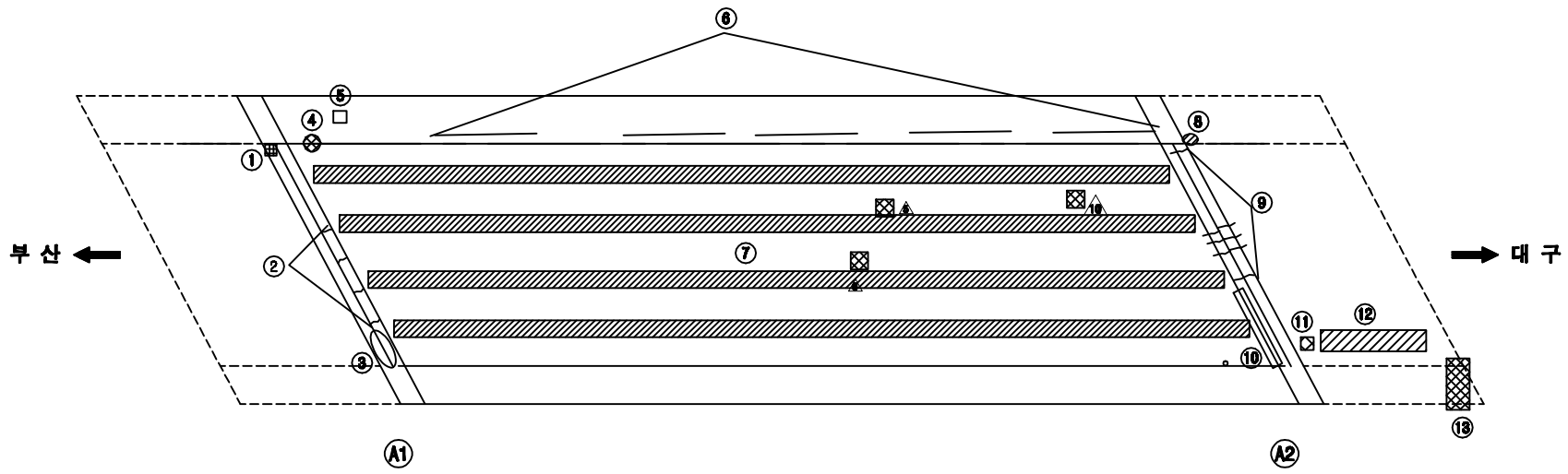

손 상 현 황 표

번호	신(N) 구(P)	손상내용	손상현황						결함상태	손상물량	비고
			폭	길이	너비	물량	단위	개소			

주) 손상의 폭과 길이는 m 이며, 단 균열의 폭은 mm 임

KEY PLAN

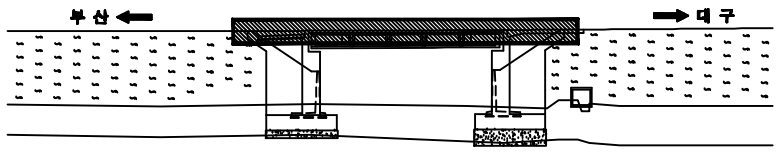

SECTION

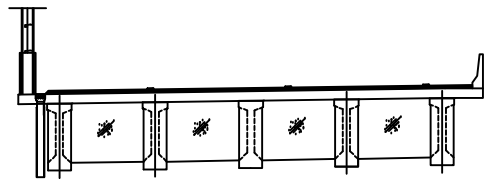

용 역 명	2015년 하반기 시설물 안전점검용역(3구간 정기점검)
과업기간	2015. 08. 05 ~ 2015. 12. 31
발 주 처	신대구부산고속도로주식회사
용 역 사	(주)아워브레인 OUR BRAIN CO.,LTD
도면번호	001

ID:욱수2교(대구)-바닥판하면

보수이력
기존균열
신규균열
보수부위재균열
1. 보수(기보수)
2. 보수(11. 상반기)
3. 보수(11. 하반기)
4. 보수(12. 상반기)
5. 보수(12. 하반기)
6. 보수(13. 상반기)
7. 보수(13. 하반기)
8. 보수(14. 상반기)
9. 보수(14. 하반기)
10. 보수(15. 상반기)
11. 보수(15. 하반기)

손 상 현 황 표

번호	신(N) 구(P)	손상내용	손상현황						결함상태	손상물량	비고
			폭	길이	너비	물량	단위	개소			
1	구	배수관 연결고리 탈락				1.00	EA	1		1.00	

주) 손상의 폭과 길이는 m 이며, 단 균열의 폭은 mm 임

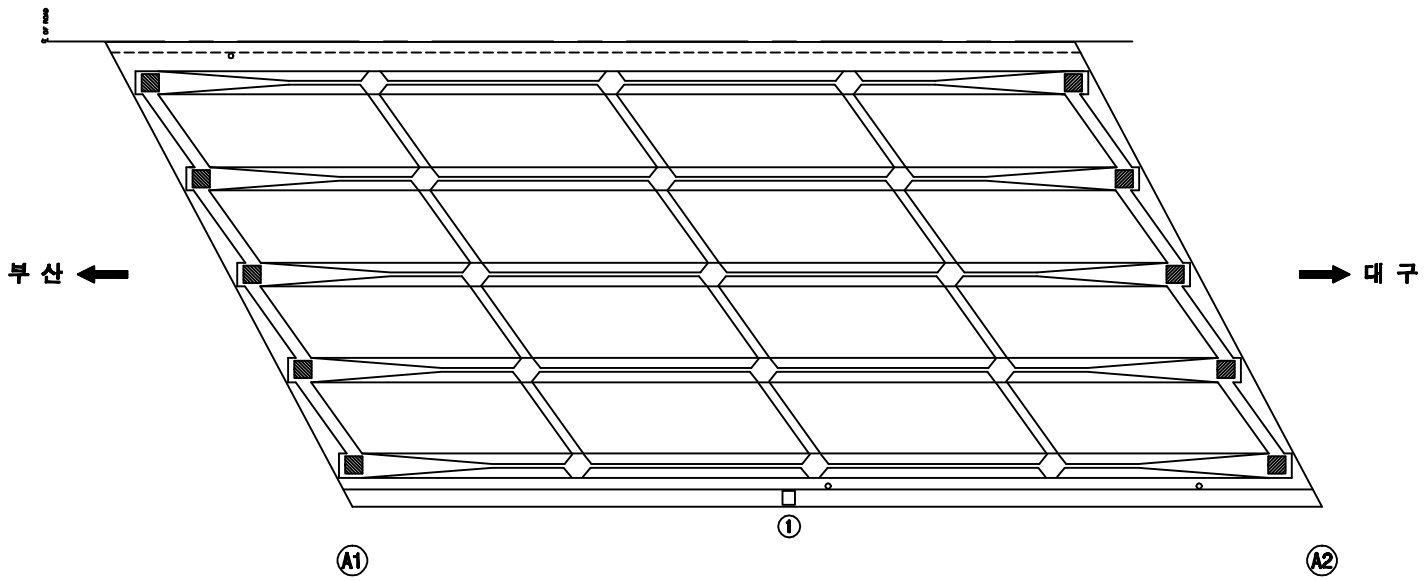

KEY PLAN

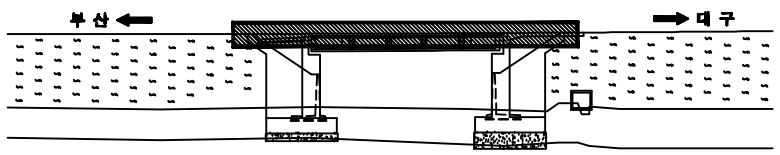

SECTION

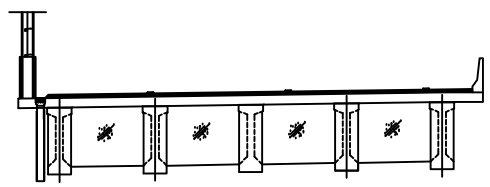

용 역 명	2015년 하반기 시설물 안전점검용역(3구간 정기점검)
과업기간	2015. 08. 05 ~ 2015. 12. 31
발 주 처	신대구부산고속도로주식회사
용 역 사	(주)아워브레인 OUR BRAIN CO.,LTD
도면번호	002

ID:욱수2교(대구)-거더

보수이력
기존균열
신규균열
보수부위재균열
1. 보수(기보수)
2. 보수(11. 상반기)
3. 보수(11. 하반기)
4. 보수(12. 상반기)
5. 보수(12. 하반기)
6. 보수(13. 상반기)
7. 보수(13. 하반기)
8. 보수(14. 상반기)
9. 보수(14. 하반기)
10. 보수(15. 상반기)
11. 보수(15. 하반기)

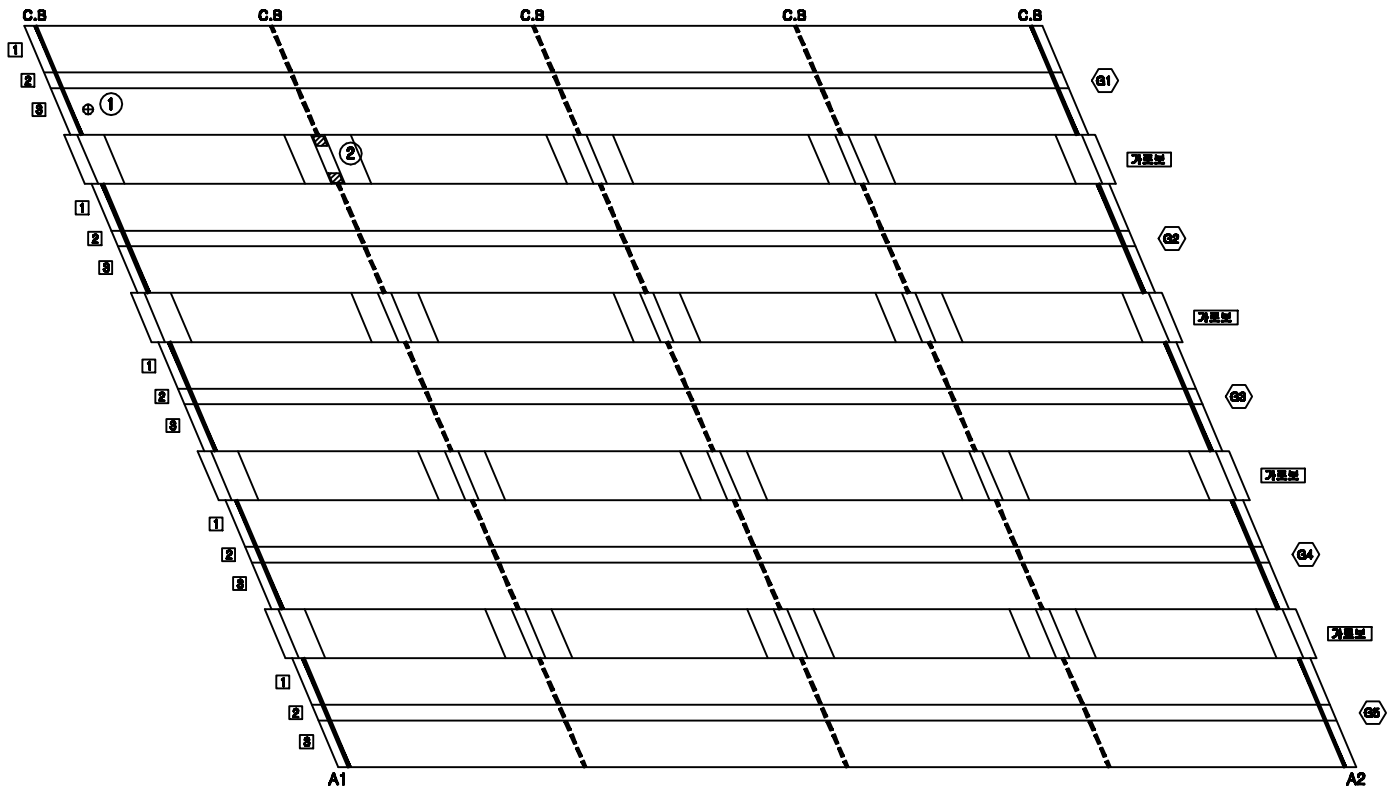

손 상 현 황 표

번호	신(N) 구(P)	손상내용	손상현황						결함상태	손상물량	비고
			폭	길이	너비	물량	단위	개소			
1	구	콘크리트 손상				1.00	EA	1		1.00	
2	구	재료분리		0.1	0.1	0.01	㎡	2		0.02	

주) 손상의 폭과 길이는 m 이며, 단 균열의 폭은 mm 임

KEY PLAN

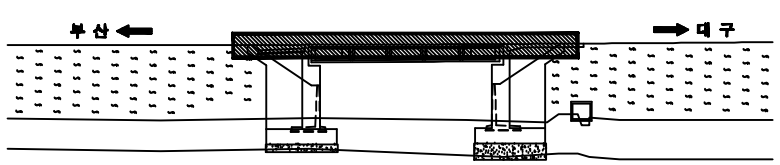

SECTION

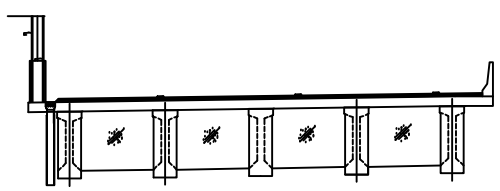

용 역 명	2015년 하반기 시설물 안전점검용역(3구간 정기점검)
과업기간	2015. 08. 05 ~ 2015. 12. 31
발 주 처	신대구부산고속도로주식회사
용 역 사	(주)아워브레인 OUR BRAIN CO.,LTD
도면번호	003

ID:욱수2교(대구)-교대 A1

보수이력
기존균열
신규균열
보수부위재균열
1 보수(기보수)
2 보수(11. 상반기)
3 보수(11. 하반기)
4 보수(12. 상반기)
5 보수(12. 하반기)
6 보수(13. 상반기)
7 보수(13. 하반기)
8 보수(14. 상반기)
9 보수(14. 하반기)
10 보수(15. 상반기)
11 보수(15. 하반기)

손 상 현 황 표

번호	신(N) 구(P)	손상내용	손상현황						결함상태	손상물량	비고
			폭	길이	너비	물량	단위	개소			
1	구	Plate 녹발생				5.00	EA	5		5.00	
2	구	누수흔적		0.5	1.5	0.75	㎡	3		2.25	
3	구	실란트 손상		5.0		5.00	m	1		5.00	
4	구	균열	0.2	1.0		1.00	m	1		1.00	
5	구	누수흔적		0.5	5.0	2.50	㎡	1		2.50	
6	구	누수흔적		0.5	3.0	1.50	㎡	1		1.50	
7	구	누수흔적		0.5	5.0	2.50	㎡	1		2.50	
8	구	누수흔적		0.5	7.0	3.50	㎡	1		3.50	
9	구	실란트 손상		6.0		6.00	m	1		6.00	

주) 손상의 폭과 길이는 m 이며, 단 균열의 폭은 ㎜ 임

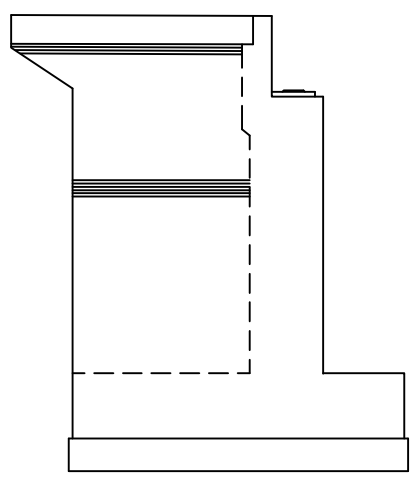

날개벽(좌측)

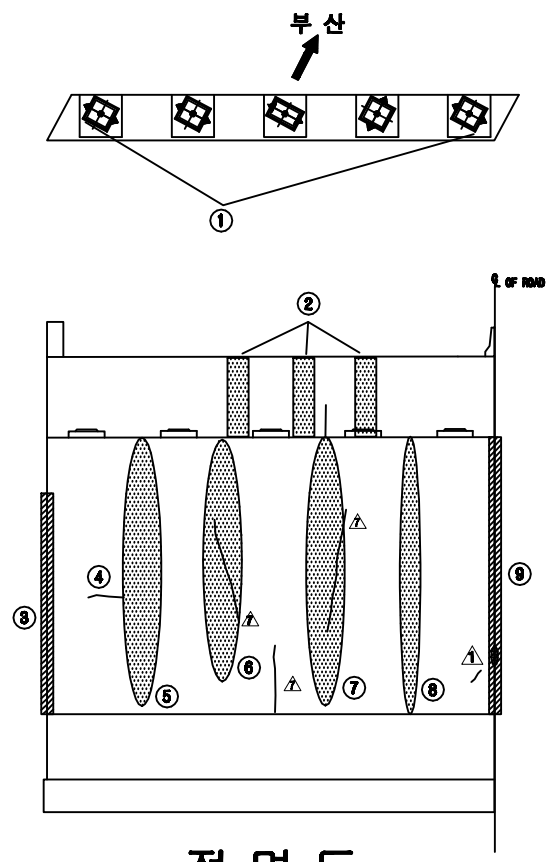

정 면 도

KEY PLAN

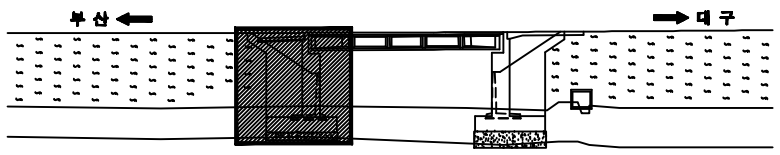

SECTION

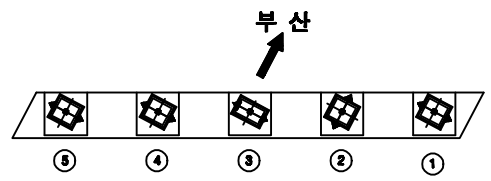

용 역 명	2015년 하반기 시설물 안전점검용역(3구간 정기점검)
과업기간	2015. 08. 05 ~ 2015. 12. 31
발 주 처	신대구부산고속도로주식회사
용 역 사	(주)아워브레인 OUR BRAIN CO.,LTD
도면번호	004

ID:욱수2교(대구)-교대 A2

보수이력
기존균열
신규균열
보수부위재균열
1 보수(기보수)
2 보수(11. 상반기)
3 보수(11. 하반기)
4 보수(12. 상반기)
5 보수(12. 하반기)
6 보수(13. 상반기)
7 보수(13. 하반기)
8 보수(14. 상반기)
9 보수(14. 하반기)
10 보수(15. 상반기)
11 보수(15. 하반기)

손 상 현 황 표

번호	신(N) 구(P)	손상내용	손상현황						결함상태	손상물량	비고
			폭	길이	너비	물량	단위	개소			
1	구	Plate 녹발생				5.00	EA	5		5.00	
2	구	누수흔적		0.5	1.5	0.75	㎡	2		1.50	
3	구	누수흔적		0.5	1.0	0.50	㎡	1		0.50	
4	구	균열	0.3	0.6		0.60	m	1		0.60	
5	구	균열	0.5	0.3		0.30	m	1		0.30	
6	구	균열	0.2	0.3		0.30	m	1		0.30	
7	구	균열	0.1	0.5		0.50	m	2		1.00	
8	구	누수흔적		0.5	7.0	3.50	㎡	3		10.50	
9	구	실란트 손상		6.0		6.00	m	1		6.00	

주) 손상의 폭과 길이는 m 이며, 단 균열의 폭은 ㎜ 임

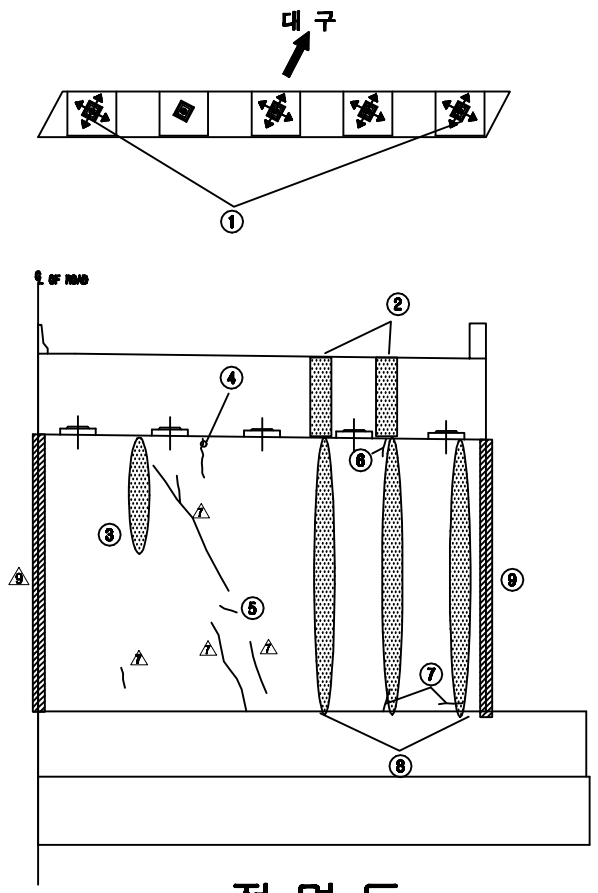

정 면 도

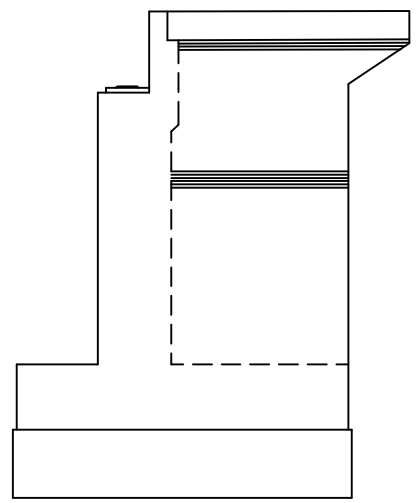

날개벽(우측)

KEY PLAN

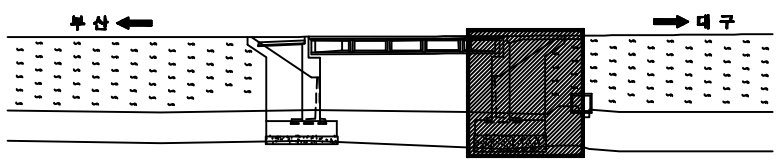

SECTION

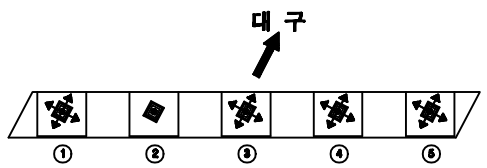

용 역 명	2015년 하반기 시설물 안전점검용역(3구간 정기점검)
과업기간	2015. 08. 05 ~ 2015. 12. 31
발 주 처	신대구부산고속도로주식회사
용 역 사	(주)아워브레인 OUR BRAIN CO.,LTD
도면번호	005

ID:욱수2교(부산)-교면포장

보수이력
기존균열
신규균열
보수부위재균열
1 보수(기보수)
2 보수(11. 상반기)
3 보수(11. 하반기)
4 보수(12. 상반기)
5 보수(12. 하반기)
6 보수(13. 상반기)
7 보수(13. 하반기)
8 보수(14. 상반기)
9 보수(14. 하반기)
10 보수(15. 상반기)
11 보수(15. 하반기)

손 상 현 황 표

번호	신(N) 구(P)	손상내용	손상현황						결함상태	손상물량	비고
			폭	길이	너비	물량	단위	개소			
1	구	방호벽 단차				1.00	EA	1		1.00	
2	구	아스콘 균열		13.0		13.00	m	1		13.00	
3	구	균열	0.5	1.5		1.50	m	1		1.50	
4	구	본체 이물질퇴적		0.8		0.80	m	1		0.80	
5	구	후타재 균열	0.2	0.4		0.40	m	2		0.80	
6	신	본체 고무재 손상				2.00	EA	2		2.00	
7	구	본체 이물질퇴적				1.00	EA	1		1.00	
8	구	균열	0.2	1.2		1.20	m	1		1.20	
9	구	균열	0.2	0.5		0.50	m	1		0.50	
10	구	균열	0.2	1.2		1.20	m	1		1.20	
11	구	균열	0.2	1.2		1.20	m	6		7.20	
12	구	본체 이물질퇴적		1.0		1.00	m	1		1.00	
13	신	본체 고무재 손상				2.00	EA	2		2.00	
14	구	후타재 균열	0.2	0.4		0.40	m	6		2.40	
15	구	본체 이물질퇴적		0.8		0.80	m	1		0.80	
16	구	콘크리트 손상		0.3	1.0	0.30	㎡	1		0.30	
17	구	균열	5.0	1.3		1.30	m	1		1.30	

주) 손상의 폭과 길이는 m 이며, 단 균열의 폭은 mm 임

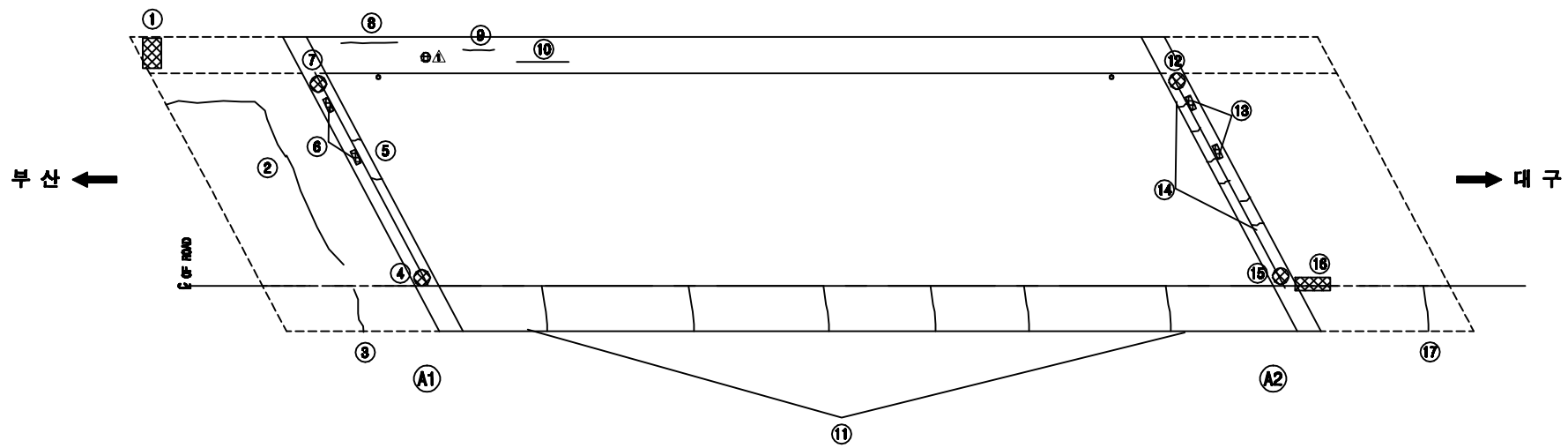

KEY PLAN

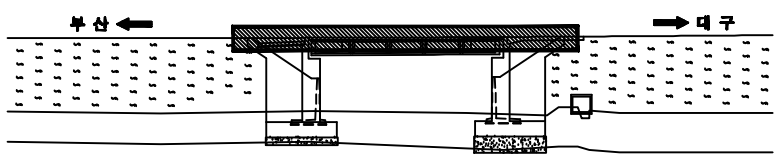

SECTION

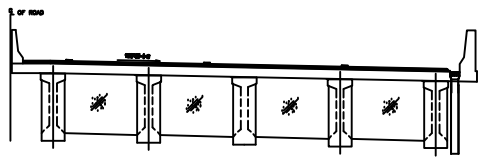

용 역 명	2015년 하반기 시설물 안전점검용역(3구간 정기점검)
과업기간	2015. 08. 05 ~ 2015. 12. 31
발 주 처	신대구부산고속도로주식회사
용 역 사	(주)아워브레인 OUR BRAIN CO.,LTD
도면번호	006

ID:욱수2교(부산)-바닥판하면

보수이력
기존균열
신규균열
보수부위재균열
1. 보수(기보수)
2. 보수(11. 상반기)
3. 보수(11. 하반기)
4. 보수(12. 상반기)
5. 보수(12. 하반기)
6. 보수(13. 상반기)
7. 보수(13. 하반기)
8. 보수(14. 상반기)
9. 보수(14. 하반기)
10. 보수(15. 상반기)
11. 보수(15. 하반기)

손 상 현 황 표

번호	신(N) 구(P)	손상내용	손상현황						결함 상태	손상 물량	비고
			폭	길이	너비	물량	단위	개소			
1	구	배수관 연결재 탈락				1.00	EA	1		1.00	

주) 손상의 폭과 길이는 m 이며, 단 균열의 폭은 mm 임

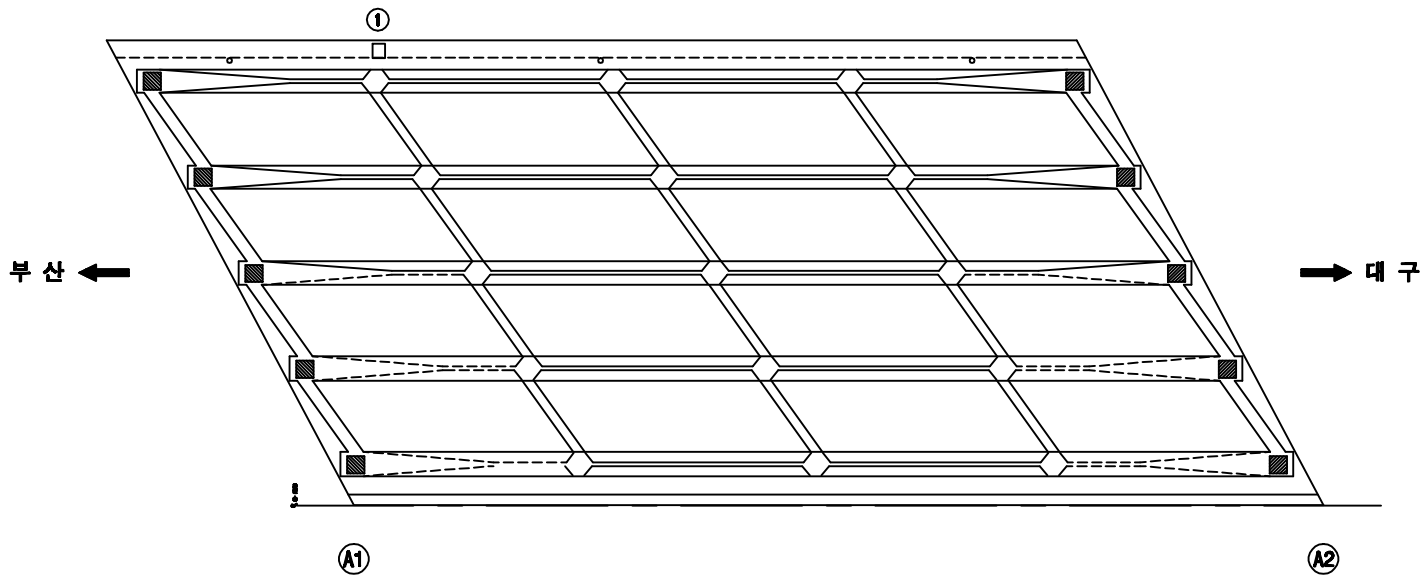

KEY PLAN

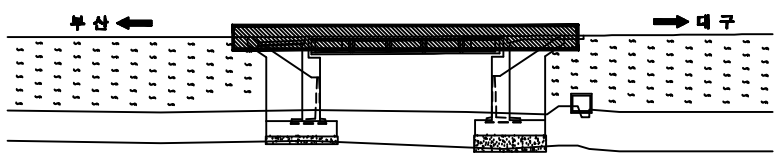

SECTION

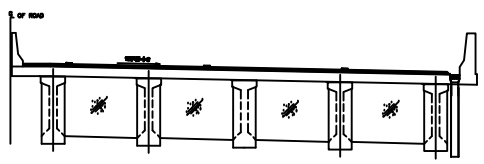

용 역 명	2015년 하반기 시설물 안전점검용역(3구간 정기점검)
과업기간	2015. 08. 05 ~ 2015. 12. 31
발 주 처	신대구부산고속도로주식회사
용 역 사	(주)아워브레인 OUR BRAIN CO.,LTD
도면번호	007

ID:욱수2교(부산)-거더

보수이력
기존균열
신규균열
보수부위재균열
1 보수(기보수)
2 보수(11. 상반기)
3 보수(11. 하반기)
4 보수(12. 상반기)
5 보수(12. 하반기)
6 보수(13. 상반기)
7 보수(13. 하반기)
8 보수(14. 상반기)
9 보수(14. 하반기)
10 보수(15. 상반기)
11 보수(15. 하반기)

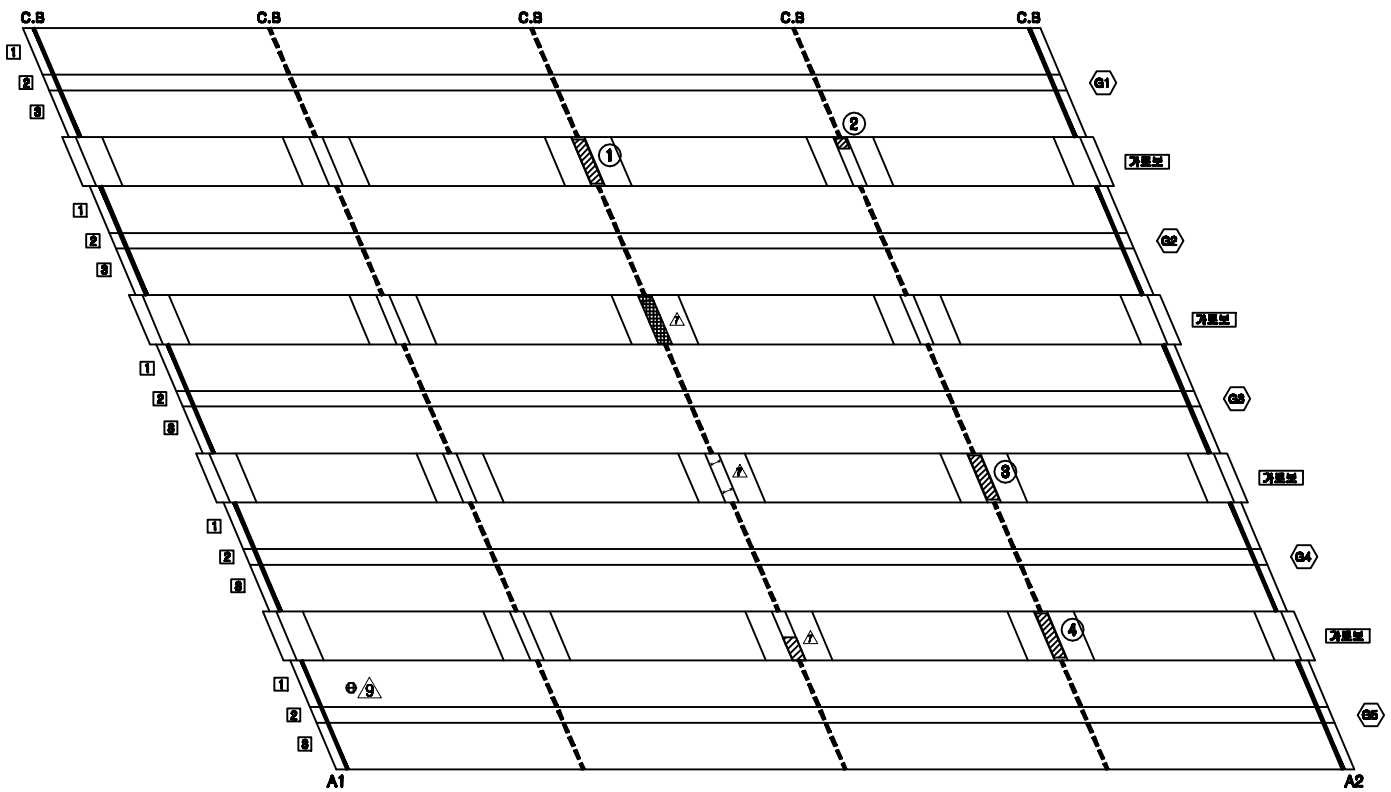

손 상 현 황 표

번호	신(N) 구(P)	손상내용	손상현황						결함상태	손상물량	비고
			폭	길이	너비	물량	단위	개소			
1	구	재료분리		0.1	0.6	0.06	㎡	1		0.06	
2	구	재료분리		0.1	0.1	0.01	㎡	1		0.01	
3	구	재료분리		0.1	0.6	0.06	㎡	1		0.06	
4	구	재료분리		0.1	0.6	0.06	㎡	1		0.06	

주) 손상의 폭과 길이는 m 이며, 단 균열의 폭은 mm 임

KEY PLAN

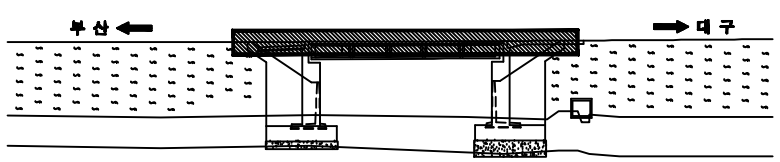

SECTION

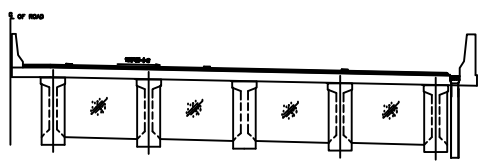

용 역 명	2015년 하반기 시설물 안전점검용역(3구간 정기점검)
과업기간	2015. 08. 05 ~ 2015. 12. 31
발 주 처	신대구부산고속도로주식회사
용 역 사	(주)아워브레인 OUR BRAIN CO.,LTD
도면번호	008

ID:욱수2교(부산)-교대 A1

보수이력
기존균열
신규균열
보수부위재균열
1. 보수(기보수)
2. 보수(11. 상반기)
3. 보수(11. 하반기)
4. 보수(12. 상반기)
5. 보수(12. 하반기)
6. 보수(13. 상반기)
7. 보수(13. 하반기)
8. 보수(14. 상반기)
9. 보수(14. 하반기)
10. 보수(15. 상반기)
11. 보수(15. 하반기)

손 상 현 황 표

번호	신(N) 구(P)	손상내용	손상현황						결함상태	손상물량	비고
			폭	길이	너비	물량	단위	개소			
1	구	Plate 녹발생				5.00	EA	5		5.00	
2	구	누수흔적		0.5	3.0	1.50	㎡	1		1.50	
3	구	누수흔적		1.0	3.0	3.00	㎡	1		3.00	
4	구	누수흔적		0.7	3.0	2.10	㎡	2		4.20	
5	구	누수흔적		0.5	7.0	3.50	㎡	1		3.50	
6	구	실란트 손상				6.00	EA	6		6.00	

주) 손상의 폭과 길이는 m 이며, 단 균열의 폭은 mm 임

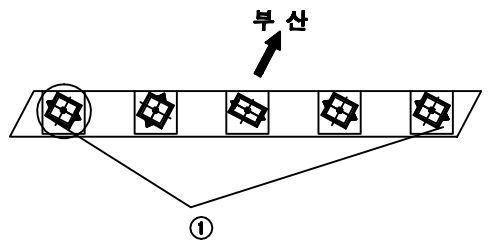

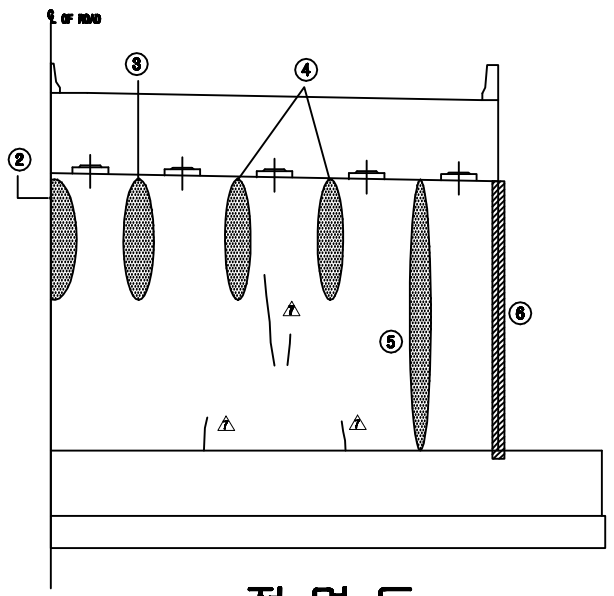

정 면 도

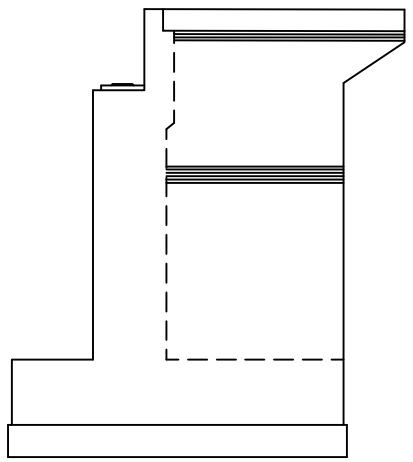

날개벽(우측)

KEY PLAN

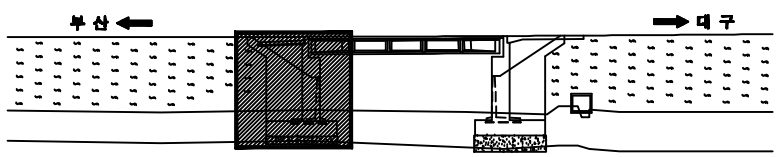

SECTION

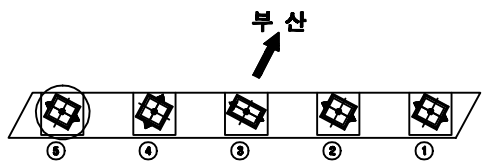

용 역 명	2015년 하반기 시설물 안전점검용역(3구간 정기점검)
과업기간	2015. 08. 05 ~ 2015. 12. 31
발 주 처	신대구부산고속도로주식회사
용 역 사	(주)아워브레인 OUR BRAIN CO.,LTD
도면번호	009

ID:욱수2교(부산)-교대 A2

보수이력
기존균열
신규균열
보수부위재균열
1 보수(기보수)
2 보수(11. 상반기)
3 보수(11. 하반기)
4 보수(12. 상반기)
5 보수(12. 하반기)
6 보수(13. 상반기)
7 보수(13. 하반기)
8 보수(14. 상반기)
9 보수(14. 하반기)
10 보수(15. 상반기)
11 보수(15. 하반기)

손 상 현 황 표

번호	신(N) 구(P)	손상내용	손상현황						결함상태	손상물량	비고
			폭	길이	너비	물량	단위	개소			
1	구	Plate 녹발생				5.00	EA	5		5.00	
2	구	누수흔적		0.3	1.5	0.45	㎡	4		1.80	
3	구	실란트 손상		5.0		5.00	m	1		5.00	
4	구	누수흔적		0.5	5.0	2.50	㎡	1		2.50	
5	구	누수흔적		0.7	7.0	4.90	㎡	1		4.90	
6	구	누수흔적		0.7	7.0	4.90	㎡	1		4.90	

주) 손상의 폭과 길이는 m 이며, 단 균열의 폭은 mm 임

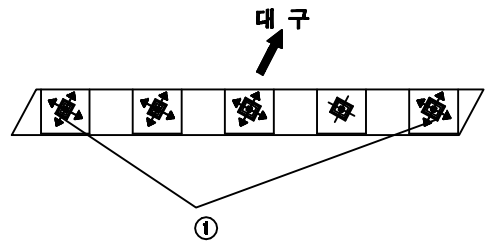

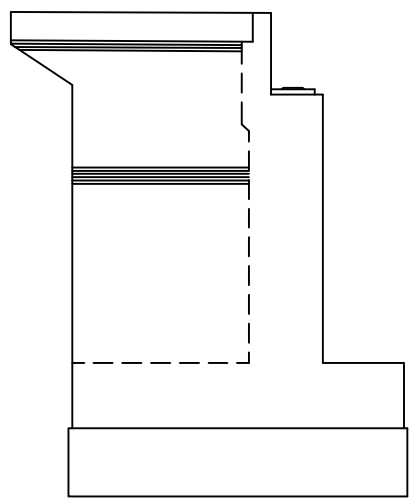

날개벽(좌측)

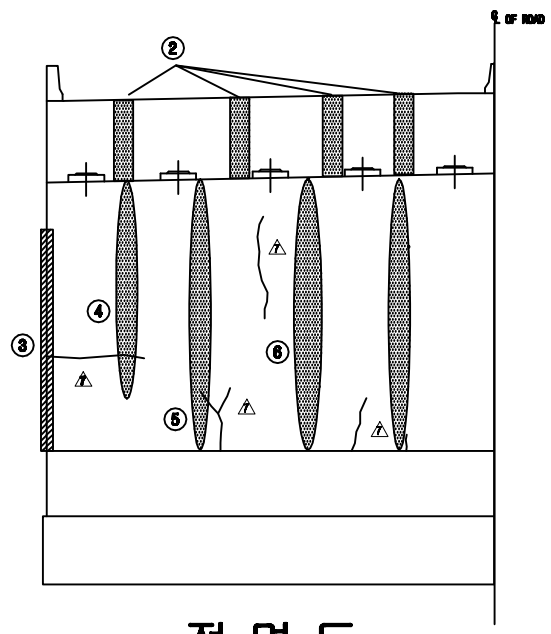

정 면 도

KEY PLAN

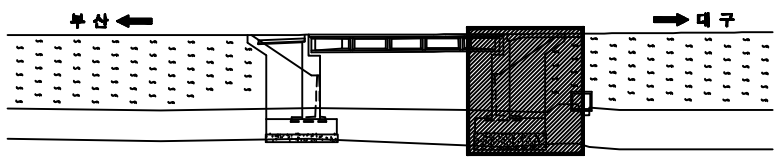

SECTION

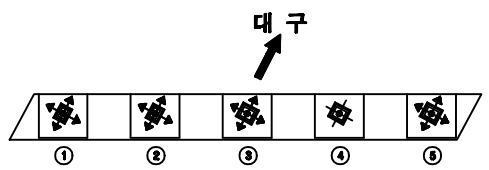

용 역 명	2015년 하반기 시설물 안전점검용역(3구간 정기점검)
과업기간	2015. 08. 05 ~ 2015. 12. 31
발 주 처	신대구부산고속도로주식회사
용 역 사	(주)아워브레인 OUR BRAIN CO.,LTD
도면번호	010